UNIPUMP Циркуляционный насос UPC3 25-200 230

Циркуляционные резьбовые (муфтовые) насосы · Артикул 10393 · Серия UPC

1. Обзор

Циркуляционные насосы серии UPC3 оснащенные «мокрым» ротором, разработаны с целью осуществления принудительной циркуляции жидкости в одно- или двухтрубных системах отопления при стабильном или слабо меняющемся расходе теплоносителя. Их ключевая задача – поддерживать постоянный расход жидкости, обеспечивая равномерное и эффективное распределение тепла.
В насосах серий UPC3 используется трехфазный двигатель с регулируемой мощностью. Регулировка мощности двигателя (изменение частоты вращения рабочего колеса) для насосов серии UPC3 производится изменением положения специального модуля внутри клеммной коробки.
ОСОБЕННОСТИ:
1) трехфазный электродвигатель, ротор охлаждается перекачиваемой жидкостью;

Основные данные

Максимальная мощность, Вт	1 000
Максимальный напор, м	20
Максимальная производительность, м3/ч	15
Максимальная производительность, л/мин	250
Максимальная температура перекачиваемой жидкости, °C	+2...+110
Ответные соединения	Да

2. Гидравлические характеристики

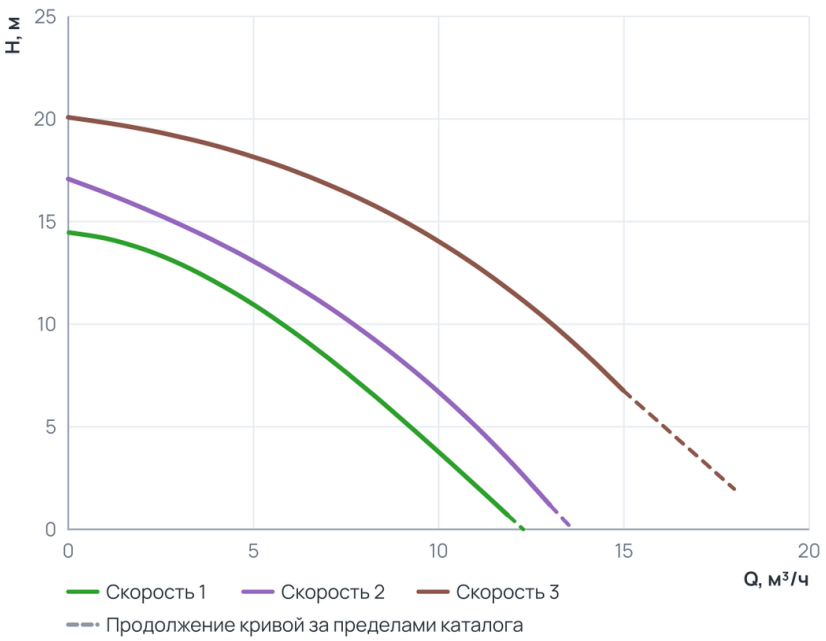

Рабочий диапазон

Скорость 1	
Подача Q	0 ... 11,9 м³/ч
Напор H	0,7 ... 14,5 м
Скорость 2	
Подача Q	0 ... 13 м³/ч
Напор H	1,2 ... 17,1 м
Скорость 3	
Подача Q	0 ... 15 м³/ч
Напор H	6,8 ... 20,1 м

Пунктир на диаграмме — продолжение кривой за пределами каталога производителя.

3. Технические данные

Общие сведения

Тип	Насос	Серия	UPC
Группа	25-200	Сдвоенный	Нет
Вид насоса	Центробежный	Назначение	Отопление
Гарантия, мес	12	Уровень шума, дБ	<43
Ответные соединения	Да	Страна производства	Китай

Гидравлические данные

Максимальный напор, м	20	Максимальное давление в системе, бар	10
Максимальная производительность, м3/ч	15	Максимальная производительность, л/мин	250

Перекачиваемая среда

Температура окружающей среды, °C	+1...+40	Максимальное содержание этиленгликоля, %	50
Максимальная температура перекачиваемой жидкости, °C	+2...+110		

Материалы

Материал корпуса	Чугун	Материал обмотки статора	Медь

Монтаж и присоединение

Вес, кг	14,05	Длина, мм	230
Высота, мм	286	Ширина, мм	232
Присоединение	Муфтовое	Монтажная длина, мм	230
Присоединительный размер	1½ × 1"	Диаметр условного прохода, мм	25
Страна производства (Циркуляционные резьбовые (муфтовые) насосы)	Китай	Макс. мощность котла (кВт) (Циркуляционные резьбовые (муфтовые) насосы)	0

Электродвигатель

Степень защиты	IP44	Номинальный ток, А	1,6
Количество скоростей	3	Параметры электросети	3~; 400В; 50Гц
Максимальная мощность, Вт	1 000	Максимальная мощность, кВт	0.6/0.7/1.0
Частотное регулирование двигателя	Нет		

4. Габаритные размеры

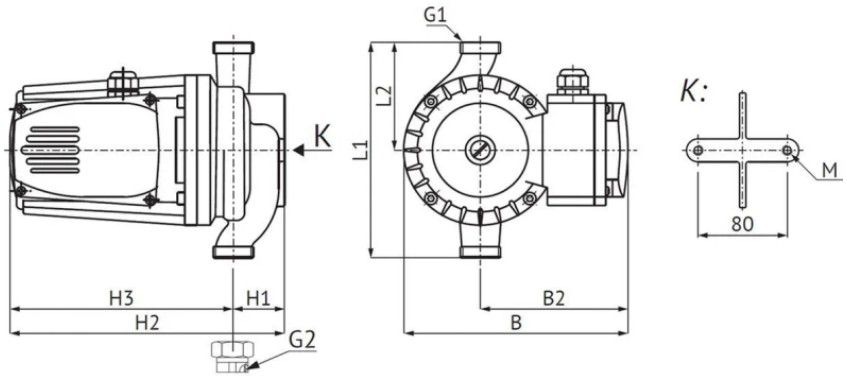

Таблица размеров

Модель	H1, мм	H2, мм	H3, мм	L1, мм	L2, мм	B, мм	B2, мм	G1	G2	M
UPC 25-40	–	130	102	180 / 130	–	125	73,5	1½"	1"	–
UPC 25-60	–	130	102	180 / 130	–	125	73,5	1½"	1"	–
UPC 25-80	–	159	136	180	–	140	84	1½"	1"	–
UPC 32-40	–	130	102	180	–	125	76,5	2"	1¼"	–
UPC 32-60	–	130	102	180	–	125	76,5	2"	1¼"	–
UPC 32-80	–	175	136	180	–	140	84	2"	1¼"	–
UPC 32-120	49	235	185	220	110	170	102	2"	1¼"	M6
UPC3 25-160	54	286	232	230	115	234	154	1½"	1"	M10
UPC3 25-200	54	286	232	230	115	234	154	1½"	1"	M10

5. Данные для заказа

Наименование	Циркуляционный насос UPC3 25-200 230
Артикул	10393
Производитель (марка)	UNIPUMP
Серия	UPC
Вид оборудования	Циркуляционные резьбовые (муфтовые) насосы
Вес, кг	14,05
Гарантия, мес	12
Страна производства	Китай
Страна производства (Циркуляционные резьбовые (муфтовые) насосы)	Китай

6. Документация

Инструкции и паспорта

- Инструкция серия UPC, UPC3, UPF, UPF3

Разрешительные документы

- Сертификат соответствия
- Декларация о соответствии_1
- Декларация о соответствии_2

Документы прилагаются к товару — в карточке товара и в архиве документов для тендера.